MRX.camera, zoom, 2MP
inkl. Öldämpfer

Digitale IP-Kamera mit 2MP und 26x optischer Zoom

DT

Kurzbedienungsanleitung

Lieferumfang

Zum Lieferumfang des Geräts gehören:

* 1x MRX.camera, zoom; inkl. Montagewinkel u. Öldämpfer
* 1x diese KBA

Vorbereitung

MRX.camera, zoom, 2MP ist ein Plug&Play Gerät und benötigt keinerlei Vorbereitung, die vor der Installation vorzunehmen ist.

Montage

MRX.camera plus Öldämpfer wird mit an der Laufkatze montiert.

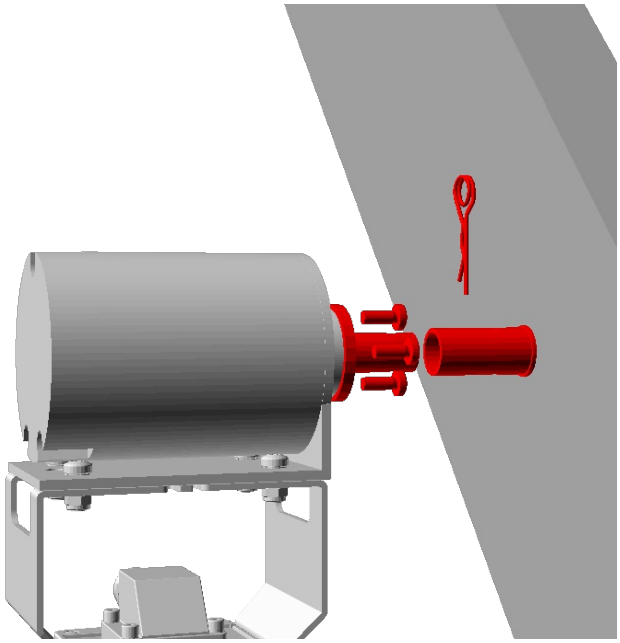

DT

Anschlüsse

MRX.camera, zoom, 2MP besitzt einen Anschluss für Daten und Stromversorgung. Es ist ein 4-poliger LAN (100BaseT) plus passivem PoE (24VDC) auf den freien Adern.

Die Datenverbindung wird sowohl für die Videoübertragung als auch zum Auslesen von Statusinformationen und das Übertragen zur Kamera genutzt (Zomm, Heizung etc.).

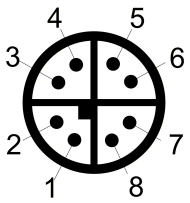

Kamera (PoE) (8-polige Buchse, X-Code):

1	Ethernet TX+
2	Ethernet TX-
3	Ethernet RX+
4	Ethernet RX-
5+6	Versorgung der Kamera 0VDC (GND)
7+8	Versorgung der Kamera +24VDC

V1.0; 09.08.2026.

AZG Tech GmbH
Garbsener Landstraße 10, 30419 Hannover
www.azg-tech.com
info@azg-tech.com

MRX.camera, zoom, 2MP incl. oil damper

Digital IP camera with 2MP resolution and 26x optical zoom

EN

Quick Start Guide

Delivery Scope

The scope of delivery of the unit includes:

* 1x MRX.camera, zoom; including mounting bracket and oil damper
* 1x this QSG

Preparation

MRX.camera, zoom, 2MP is a plug&play device and does not require any preparation to be done before installation.

Mounting

MRX.camera plus oil damper is fitted to the trolley.

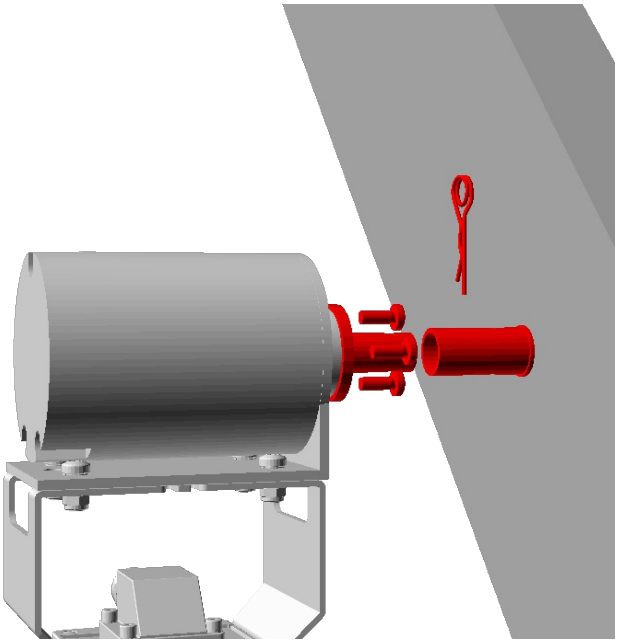

Connections

EN

The MRX.camera, zoom, 2MP has a port for data and power supply. It is a 4-pin LAN (100BaseT) with passive PoE (24VDC) on the unused wires.

The data connection is used both for video transmission and for reading status information and transmitting it to the camera (zoom, heating, etc.).

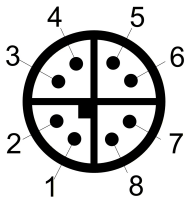

Kamera (PoE) (8-pole socket, X code):

1	Ethernet TX+
2	Ethernet TX-
3	Ethernet RX+
4	Ethernet RX-
5+6	Power supply to camera 0VDC (GND)
7+8	Power supply to camera +24VDC

V1.0; 09.08.2026.

AZG Tech GmbH
Garbsener Landstraße 10, 30419 Hannover
www.azg-tech.com
info@azg-tech.com