MRX.camera, Marine, PTZ

Robuste IP-Kamera mit 2 MP und 20-fachem optischen Zoom

Kurzbedienungsanleitung

DT

Einleitung

Das MRX.marine-System ist eine modulare Lösung für den Einsatz in Hafen- und Offshore-Umgebungen.

Installation

Die Kamera verfügt über ein kompaktes, kleines Gehäuse in Kuppelform. Das Gehäuse besteht aus Aluminium, Stahl und Kunststoff. Es ist für die Montage an einer Wand oder Decke ausgelegt.

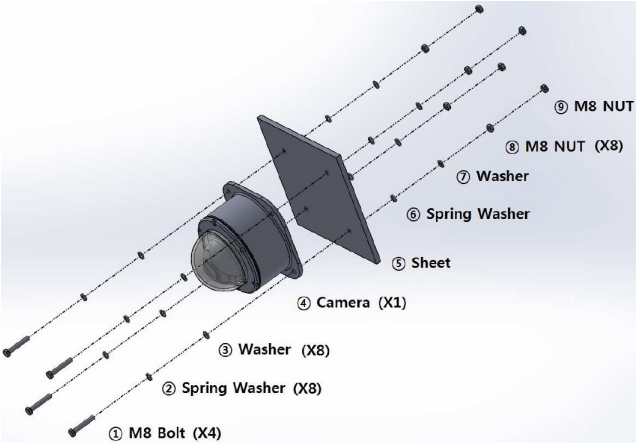

Die Halterung der PTZ-Kamera sollte an einem tragfähigen Bauteil befestigt werden, beispielsweise an Hartholz, einem Wandständer oder einem Deckenbalken, der das Gewicht der Kuppelkamera tragen kann.

Die Kamera wird mit vier M8-Schrauben an der vorgesehenen Stelle befestigt. Es wird empfohlen, bei der Montage der Kamera Unterlegscheiben zu verwenden.

Befestigungslöcher

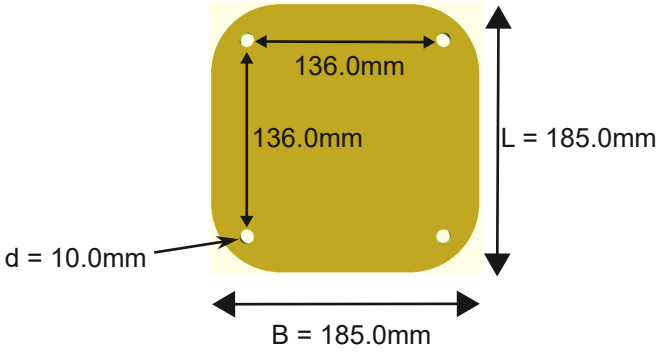

Anschlüsse

Die Kamera ist mit einem 2 m langen Installationskabel ausgestattet. Dieses Kabel muss an eine der mitgelieferten „MRX.junctionBox, Dome“ (2503-3301) angeschlossen werden.

Schließen Sie im Inneren der MRX.junctionBox das Strom- und das LAN-Kabel gemäß dem Schaltplan, der in der Installationsanleitung der MRX.junctionBox ‚Dome‘ enthalten ist, an die entsprechenden Anschlüsse an.

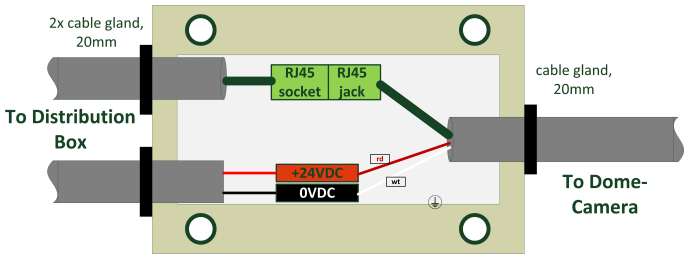

V1.1; 20.08.2026.

AZG Tech GmbH
Garbsener Landstraße 10, 30419 Hannover
www.azg-tech.com
info@azg-tech.com

MRX.camera, marine, dome

Rugged IP camera with 2MP and 20x optical zoom

EN

Quick Start Guide

System Overview

The MRX.marine system is a modular solution for use in port and offshore environments.

Mounting

The camera is designed with compact, small size, hard dome camera housing. The housing is constructed of aluminum, steel and plastic. The housing is designed to be mounted on a wall or a ceiling.

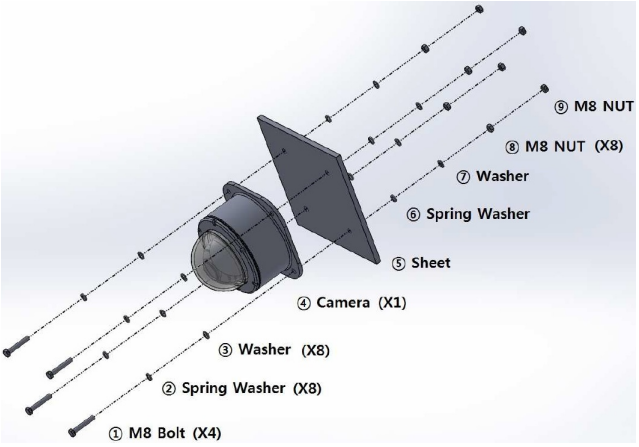

The dome cameras mounting bracket should be attached to a structural object, such as hard wood, wall stud or ceiling rafter that supports the weight of the dome camera.

Four M8 screws are used to fix the camera at the designated location. It is recommended to use washer for camera installation.

Mounting Holes

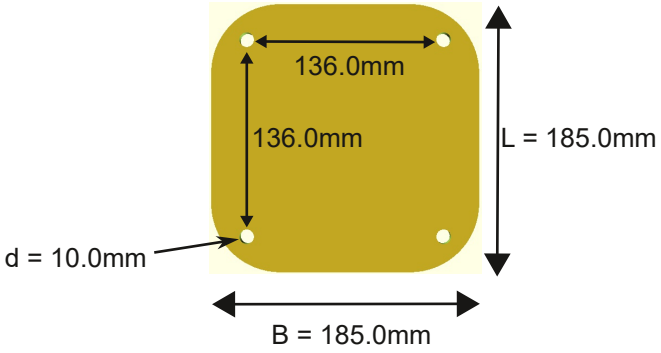

Wiring

The camera is equipped with a 2m installation cable. This cable has to be connected in one of the delivered "MRX.junctionBox, Dome'" (2503-3301).

Connect inside of MRX.junctionBox power and LAN cable to the associated connections according to the scheme, presented in the installation docs of MRX.junctionBox 'Dome'.

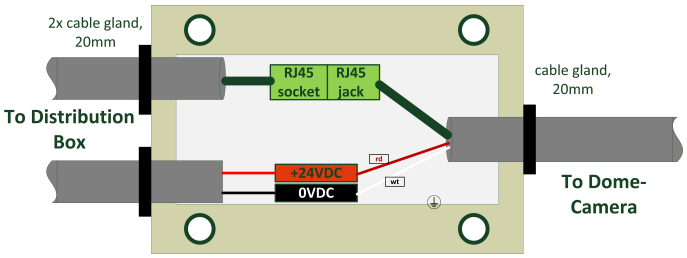

AZG Tech GmbH
Garbsener Landstraße 10, 30419 Hannover
www.azg-tech.com
info@azg-tech.com