MRX.batteryNest

Montagekorbsystem für MRX.battery und MRX.camera

Kurzbedienungsanleitung

DT

Lieferumfang

Zum Lieferumfang des Geräts gehören:

* 2x MRX.batteryKorb (vormontiert)

* 1x Montagesatz "Klemme":
  - 4x M10x80 Schraube
  - 4x M10 Mutter
  - 4x M10 Sicherungsmutter
  - 4x M10 Fächerscheibe

* 1x Montagesatz "Kamera":
  - 4x M8x16 Schraube
  - 4x M8 Sicherungsmutter
  - 8x M8 Unterlegscheibe

* 1x diese KBA

Montage an Träger

Die Montage an einem Querträger erfolgt mittels des Montagesatzes "Klemme". Die beiden Einzelkörbe werden Rücken-an-Rücken montiert, der Träger in der Mitte. Es gibt mehrere Montagelöcher, um die Adaption vorzunehmen.

Je eine Schraube, eine Mutter, eine Fächerscheibe und abschließend die Sicherungsmutter werden montiert und fest angezogen, sodass eine fixe Verbindung entsteht.

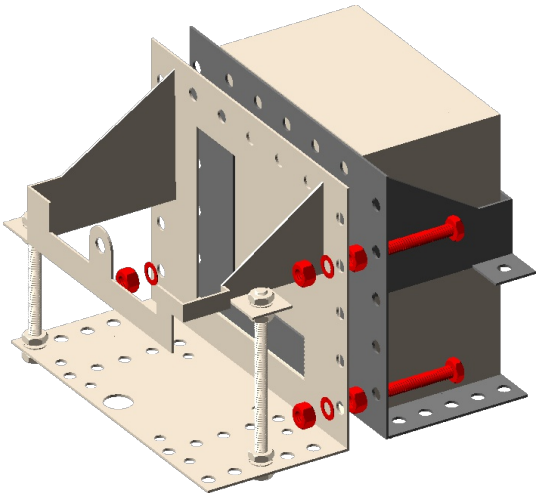

Montage MRX.battery

Die Batterie wird in Teil des montierten MRX.batteryNest gesteckt, an dem KEINE vertikalen Schrauben verbaut sind.

Die Batterie wird einfach eingesteckt und die Anschlusskabel befestigt. Durch den Anbau der Kabel, wird die Batterie gesichert und kann nicht aus dem Montagekorb herausspringen.

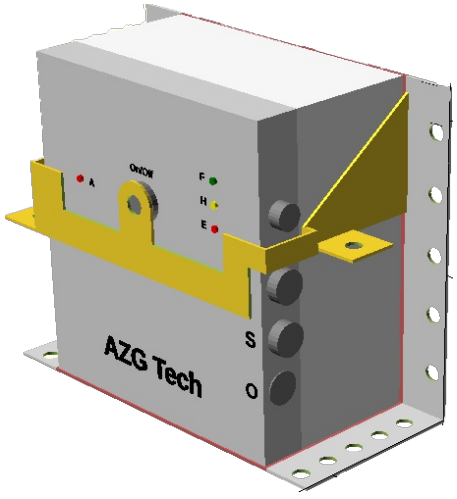

DT Montage Kamera

Die Kameramontage erfolgt am "freien" Batteriekorb, das ist der Korb in dem keine MRX.battery gesteckt ist.

Mit Hilfe der beigelegten Schrauben, Muttern und Unterlegscheibe kann der Haltebügel oder die Kamera direkt am Korb in unterschiedlichen Positionen befestigt werden.

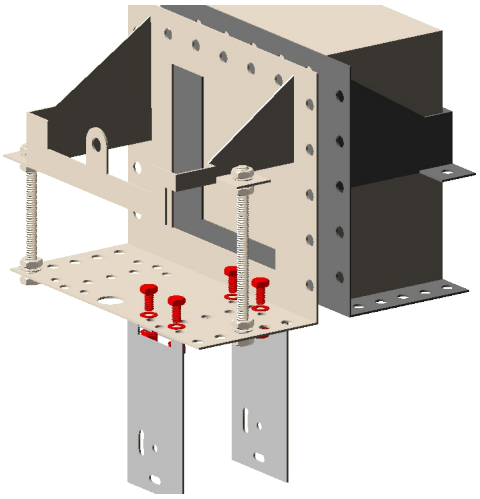

Um die Kamera in der Z-Achse auszurichten, sind die beiden Langschrauben am Korb vormontiert. Hiermit wird das Montageblech ausgerichtet. Nach erfolgter Ausrichtung die Muttern wieder fixieren, um eine dauerhafte Fixierung zu gewährleisten.

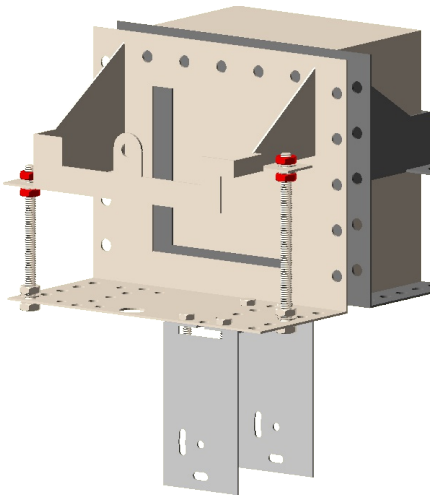

V1.0; 20.1.2025.

AZG Tech GmbH
Garbsener Landstraße 10, 30419 Hannover
www.azg-tech.com
info@azg-tech.com

MRX.batteryNest

Mounting basket system for MRX.battery and MRX.camera

Quick Start Guide

EN

Contents of the Delivery

The device is supplied with:

* 2x MRX.batteryBasket (pre-assembled)

* 1x ‘Clamp’ mounting kit:
  - 4x M10x80 bolts
  - 4x M10 nuts
  - 4x M10 lock nuts
  - 4x M10 washers

* 1x ‘Camera’ mounting kit:
  - 4x M8x16 bolts
  - 4x M8 lock nuts
  - 8x M8 washers

* 1x this QRG

Mounting on a cross-beam

Mounting on a cross-beam is carried out using the ‘Clamp’ mounting kit. The two individual baskets are mounted back-to-back, with the cross-beam in the middle. There are several mounting holes to allow for adjustment.

One screw, one nut, one washer and, finally, the lock nut are fitted and tightened securely to create a fixed connection.

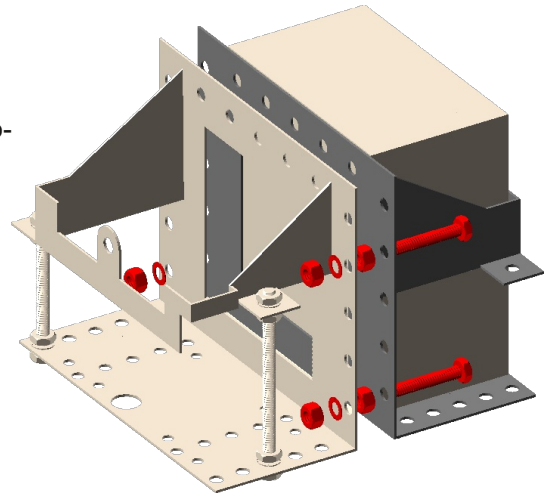

Installation of the MRX.battery

The battery is inserted into the part of the assembled MRX.batteryNest where there are NO vertical screws fitted. The battery is simply inserted and the connection cables secured. Once the cables are attached, the battery is secured and cannot pop out of the mounting basket.

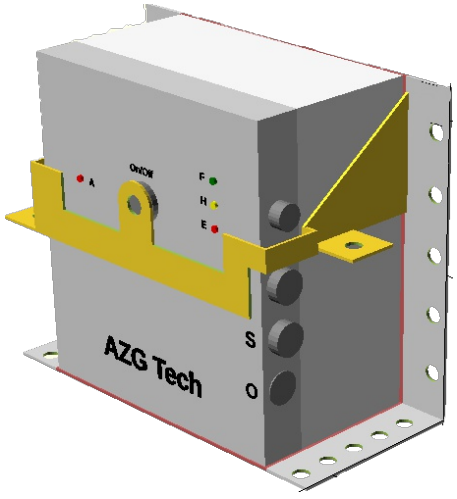

EN

Camera Mounting

DThe camera is mounted on the ‘free’ battery tray – that is, the tray into which no MRX.battery is inserted.

Using the screws, nuts and washers provided, the mounting bracket or the camera itself can be secured directly to the tray in various positions.

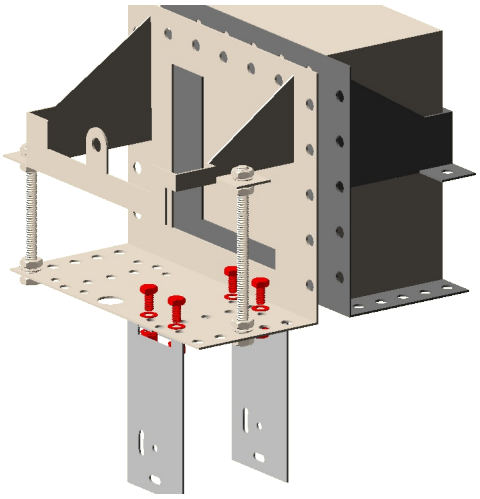

The two long screws on the cage are pre-fitted to allow the camera to be aligned along the Z-axis. These are used to align the mounting plate. Once alignment is complete, retighten the nuts to ensure a secure, permanent fix.

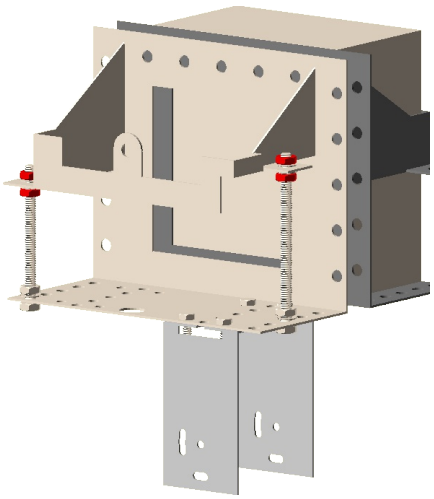

V1.0; 20.1.2025.

AZG Tech GmbH
Garbsener Landstraße 10, 30419 Hannover
www.azg-tech.com
info@azg-tech.com